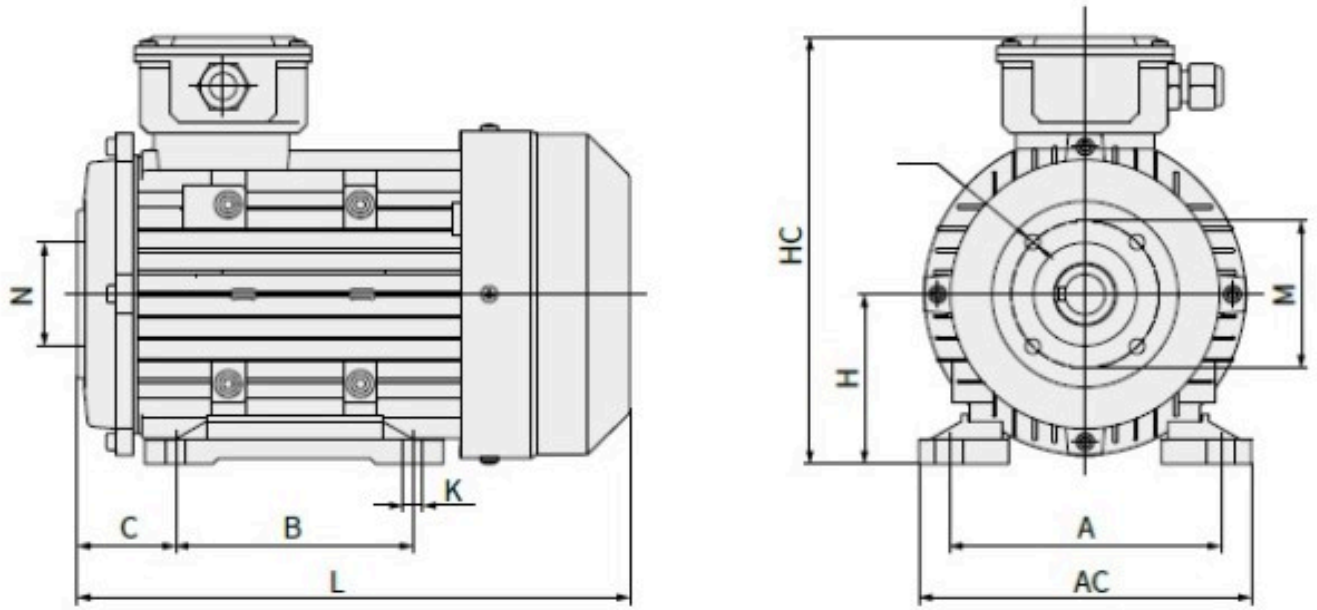

Frame Size 机座号	Flange 法兰			Frame 机座						
	M	N	S	A	AC	B	H	HC	L	K
132S	75/87	90/61	9	216	326	140	132	320	370	12