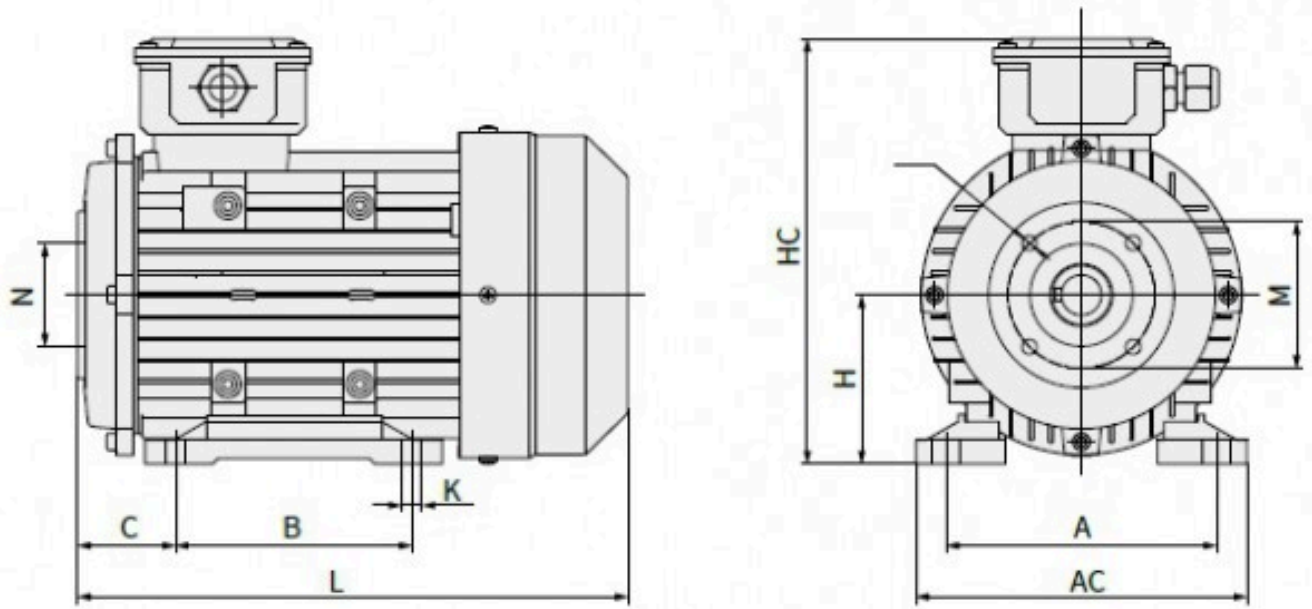

Frame Size 机座号	Flange 法兰			Frame 机座						
	M	N	S	A	AC	B	H	HC	L	K
132M	75/87	90/61	9	216	326	178	132	320	409	12