

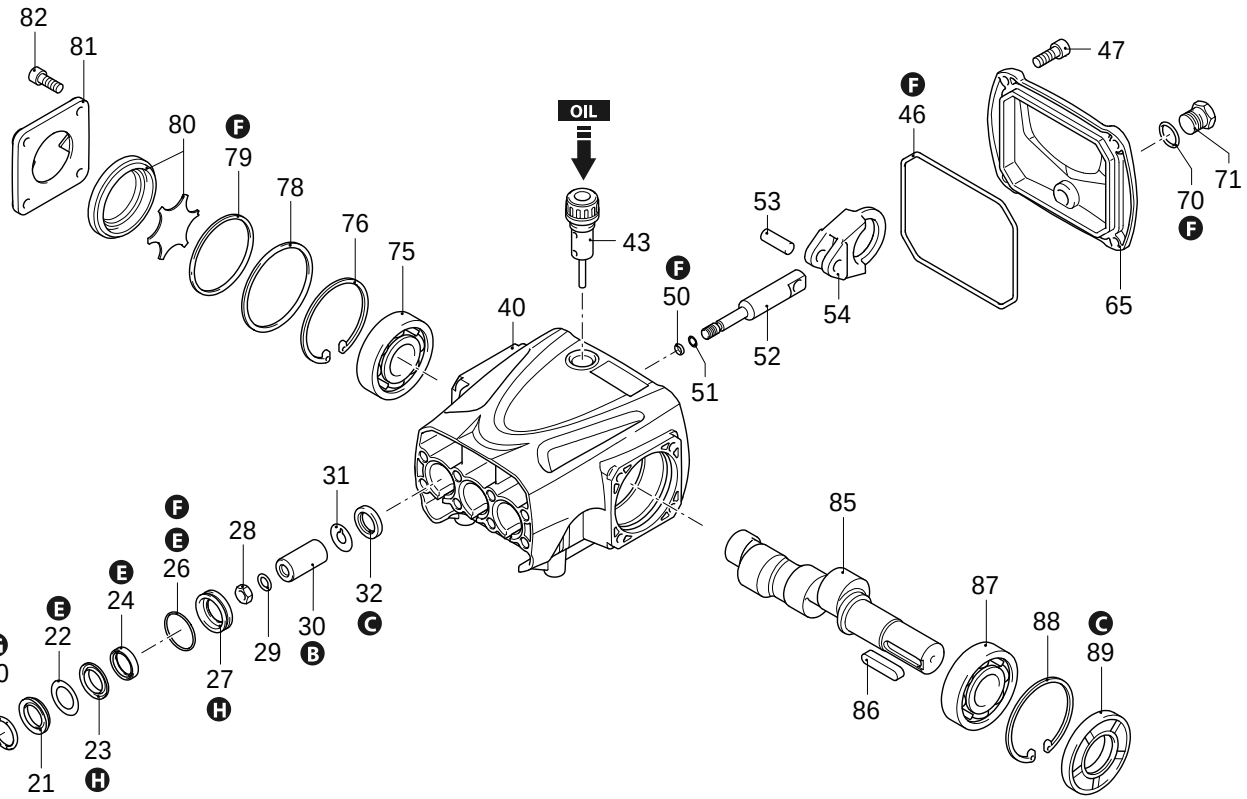

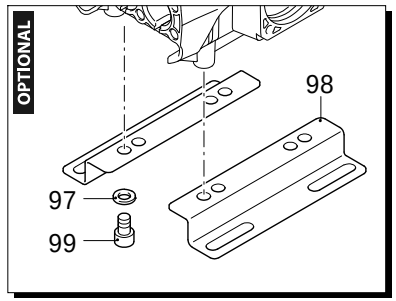

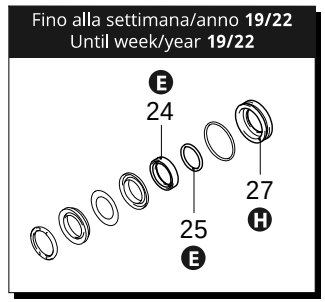



AR_s322-01_v01

09/10/2024

Serie 322

RR N 1450rpm ø 24mm

P	Codice	Descrizione		Q	Nota di montaggio	Validità
1	3229200	Premontaggio testa	Ø 18	1		
2	3220020	Testa		1		
3	820361	Tappo	1/2" G ottone	1	C=40Nm	
4	180101	Guarnizione OR	Ø 17,5x2	1	Lubrificare con grasso Molykote PG54	
5	1980740	Tappo	3/8" G ottone	1	C=20Nm	
6	740290	Guarnizione OR	Ø 14x1,78	1	Lubrificare con grasso Molykote PG54	
7	880581	Tappo	1/4" G ottone	1	C=15Nm / Loxeal 55-14	
8	820510	Guarnizione OR	Ø 10,82x1,78	1		
9	960090	Tappo	ottone	6	C=54Nm / Loxeal 55-14	
10	960160	Guarnizione OR	Ø 17,86x2,62	6	Lubrificare con grasso Molykote PG54	
11	1389051	Valvola completa		6		
12	880830	Guarnizione OR	Ø 15,54x2,62	6	Lubrificare con grasso Molykote PG54	
20	1780140	Anello	appoggio Ø 18	3		
21	1780720	Tenuta acqua	Ø 18	3	Lubrificare con grasso Molykote PG54	
22	3200250	Anello	antiestrusione	3		
23	3220130	Guida pistone	anteriore Ø 18	3		
24	3200142	Guarnizione	Ø 18	3	Lubrificare con grasso Molykote PG54	< 19/22
24	1260450	Tenuta acqua	Ø 18	3	Lubrificare con grasso Molykote PG54	
25	3200260	Anello	antiestrusione	3		< 19/22
26	770260	Guarnizione OR	Ø 23,52x1,78	3		
27	3220120	Guida pistone	posteriore Ø 18	3		< 19/22
27	3221030	Guida pistone	posteriore Ø 18	3		
28	1260110	Dado	M8	3	C=12Nm / Loxeal 55-14	
29	1260100	Rondella		3		
30	1780080	Pistone	Ø 18	3		
31	1260091	Disco		3		
32	1260460	Tenuta olio		3		
40	3220010	Corpo pompa		1		
41	800860	Vite	TCEI M8x55	8		
42	1381850	Rondella		8		
43	880130	Tappo olio	con asta livello	1		
46	651540	Guarnizione OR	Ø 107,62x2,62	1		
47	3200220	Vite	TCEI 6x16	4	C=8Nm	
50	480480	Guarnizione OR	Ø 4,48x1,78	3		
51	1080550	Anello	antiestrusione	3		
52	3220060	Pistone	di guida	3		
53	3220070	Spina		3		
54	3220040	Biella	alluminio	3	Lubrificare con grasso Molykote G807	

P	Codice	Descrizione		Q	Nota di montaggio	Validità
65	3220030	Coperchio		1		
70	820510	Guarnizione OR	Ø 10,82x1,78	1		
71	880581	Tappo	1/4" G ottone	1	C=15Nm / Loxeal 55-14	
75	1981210	Cuscinetto		1		
76	200390	Anello	seeger Øi 62	1		
78	3220780	Anello	Ø 61,8x57,8x0,5	1		
79	650560	Guarnizione OR	Ø 56,82x2,62	1	Lubrificare con grasso Molykote PG54	
80	3229603	Premontaggio livello olio		1		
81	3200070	Supporto		1		
82	1200430	Vite	TCEI M6x16	4	C=10Nm / Loxeal 55-14	
85	3220310	Albero	marcato 2	1		
86	3200230	Linguetta		1		
87	1981210	Cuscinetto		1		
88	200390	Anello	seeger Øi 62	1		
89	3220280	Anello	tenuta	1		
97	1322640	Rondella		4		
98	3200210	Piede		2		
99	850250	Vite	TCEI M8x12	4	C=24,5Nm	
A	2864	Kit valvole		1		
B	2746	Kit pistoni	Ø 18	1		
C	42547	Kit tenute olio		1		
E	42549	Kit tenute acqua	Ø 18	1		< 19/22
E	47110	Kit tenute acqua	Ø 18	1		
F	42550	Kit guarnizioni		1		
G	2745	Kit anelli appoggio	Ø 18	1		
H	42548	Kit guida pistoni	Ø 18	1		< 19/22
H	47109	Kit guida pistoni	Ø 18	1		

Revisione: 1

Data: 09/10/2024

Tipo olio: SAE 15W40

Quantità olio: 0,350 Kg

Validità: < XX/YY = Fino alla settimana/anno

C=Coppia Serraggio (Tolleranza +0 ÷ -10%)

** = Non presente per elettropompa*