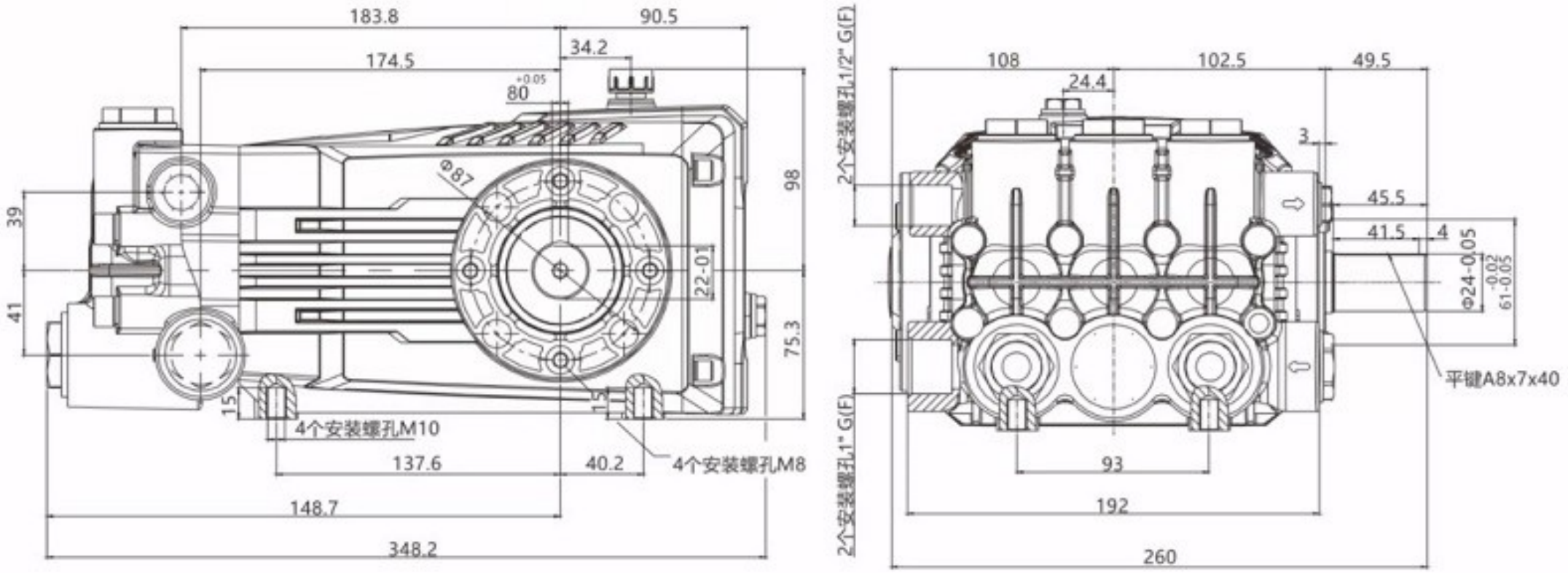
183.8
90.5
34.2
174.5
80 +0.05
Φ87
98
39
41
22-01
75.3
15
15
4个安装螺孔M10
137.6
40.2
4个安装螺孔M8
148.7
348.2
2个安装螺孔1/2" G(F)
108
102.5
49.5
24.4
3
45.5
41.5
4
Φ24-0.05 -0.02 -0.05
平键A8x7x40
2个安装螺孔1" G(F)
93
192
260