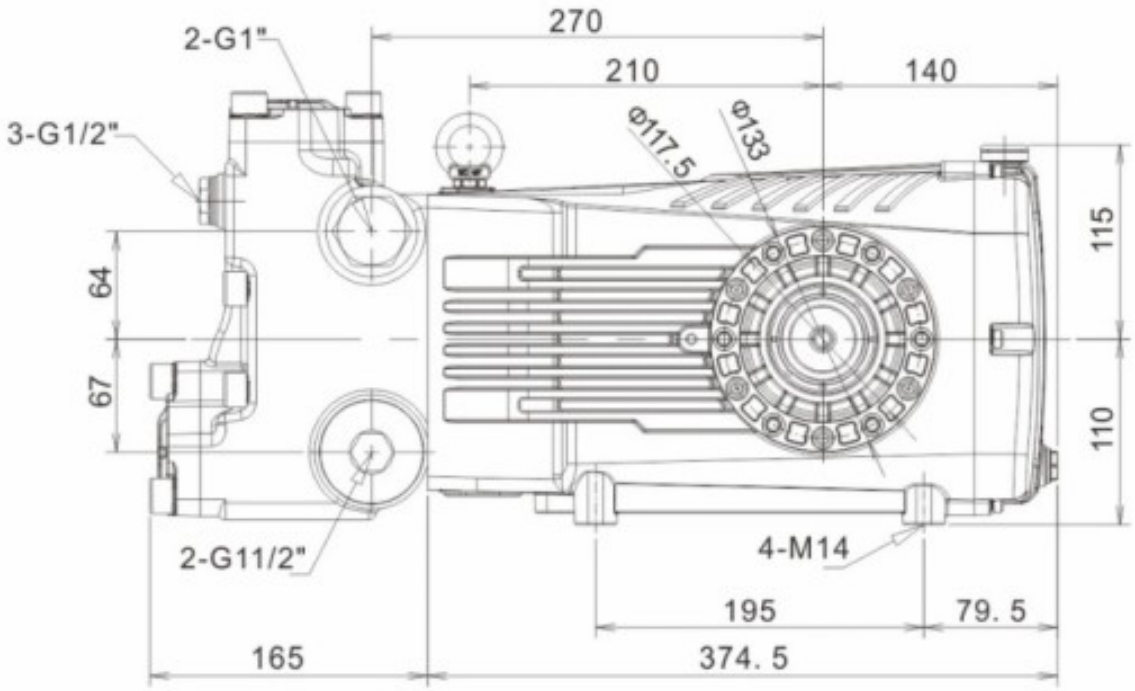
270
2-G1"
210
140
3-G1/2"
Φ117.5
Φ133
115
64
67
110
2-G11/2"
4-M14
195
79. 5
165
374. 5

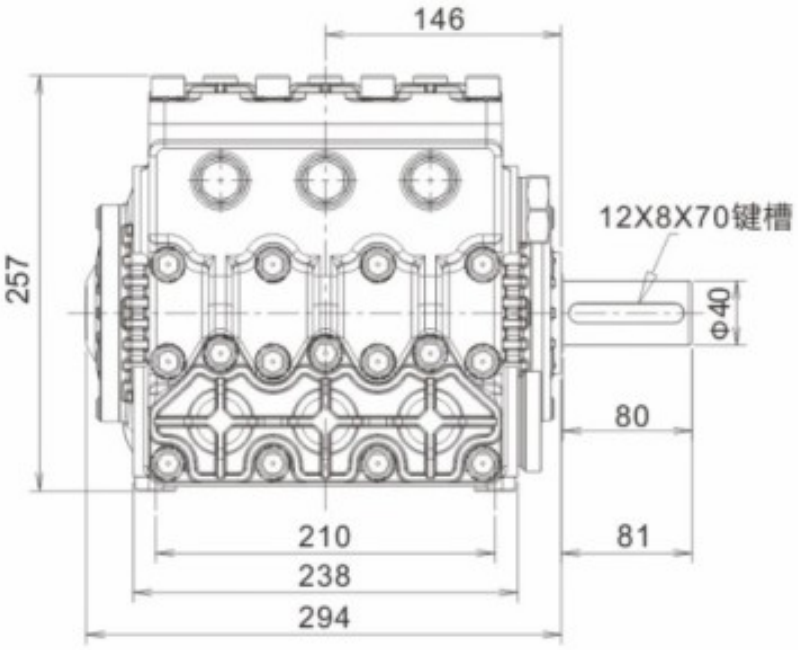
146
257
12X8X70键槽
Φ40
80
81
210
238
294

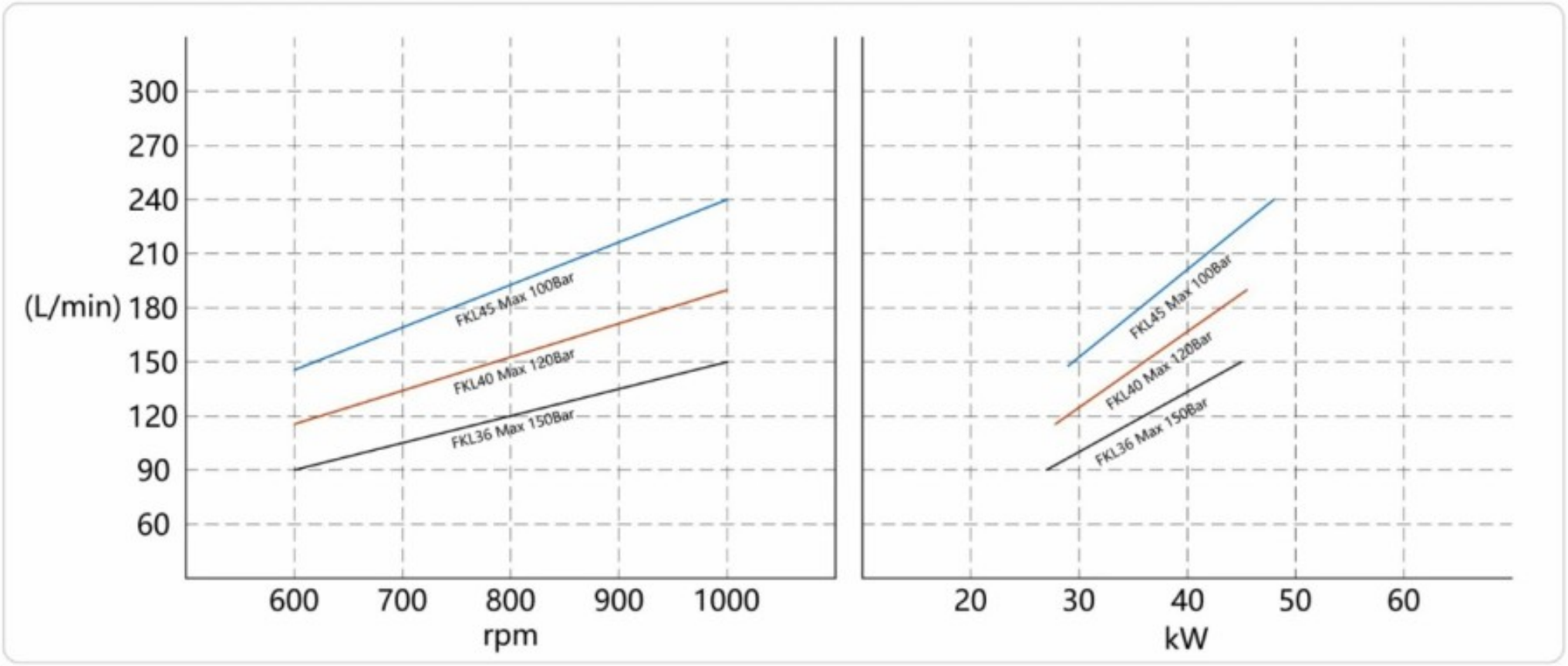
300
270
240
210
(L/min) 180
150
120
90
60
FKL45 Max 100Bar
FKL40 Max 120Bar
FKL36 Max 150Bar
600
700
800
900
1000
rpm
FKL45 Max 100Bar
FKL40 Max 120Bar
FKL36 Max 150Bar
20
30
40
50
60
kW