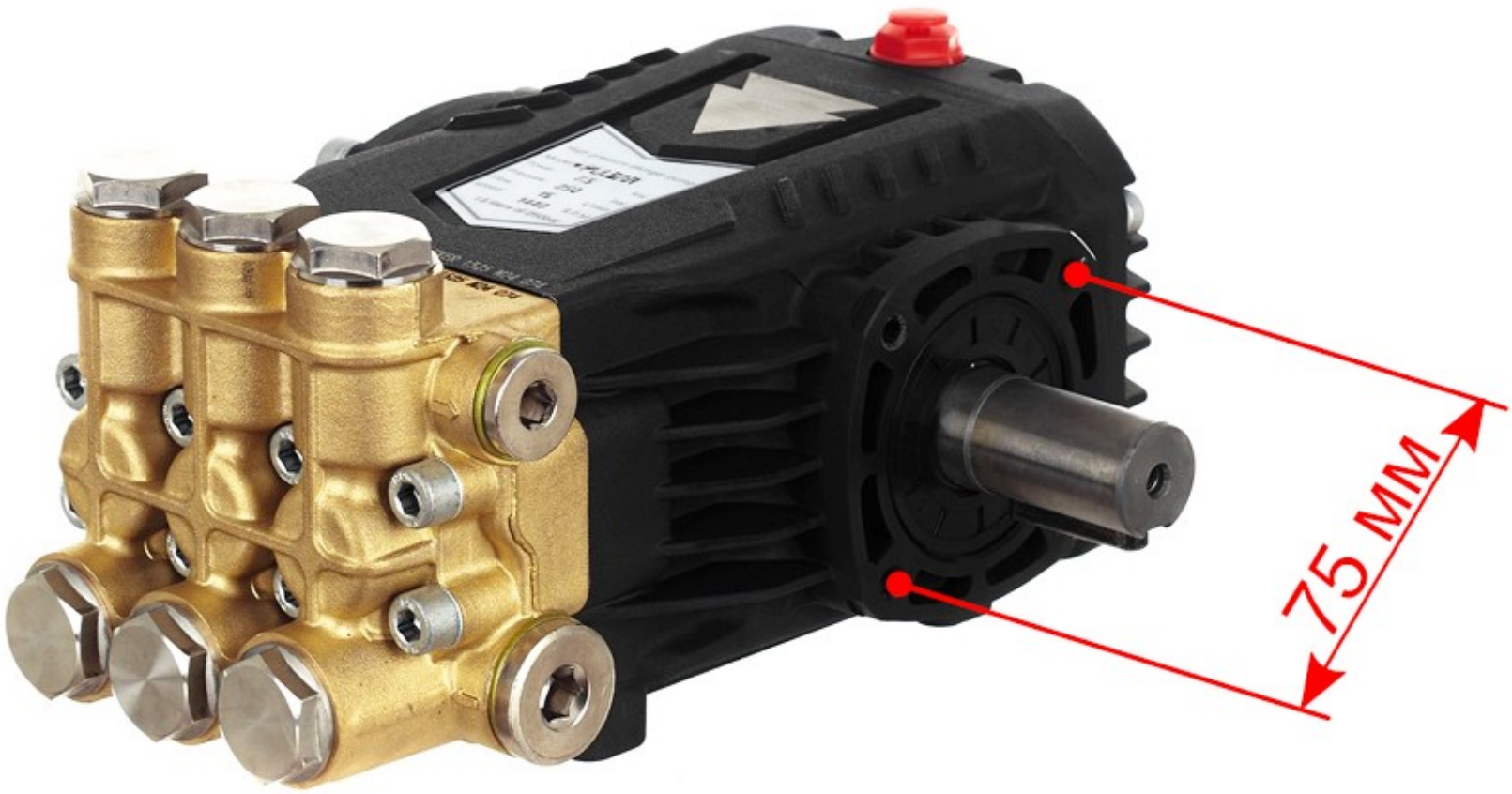
75 MM

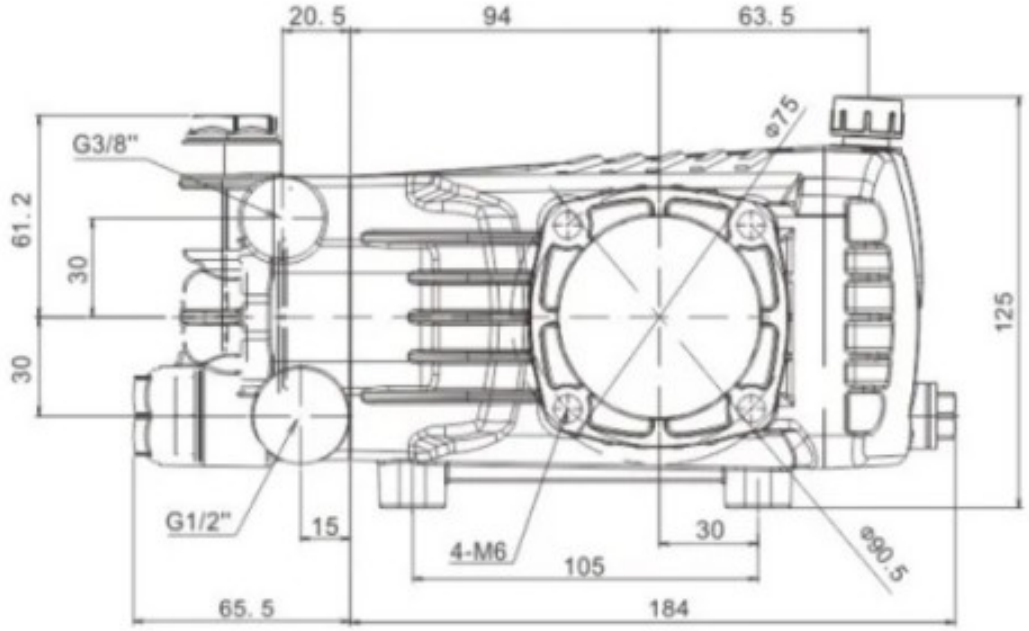
20. 5
94
63. 5
G3/8"
ø75
61. 2
30
30
125
G1/2"
15
4-M6
105
30
ø90. 5
65. 5
184

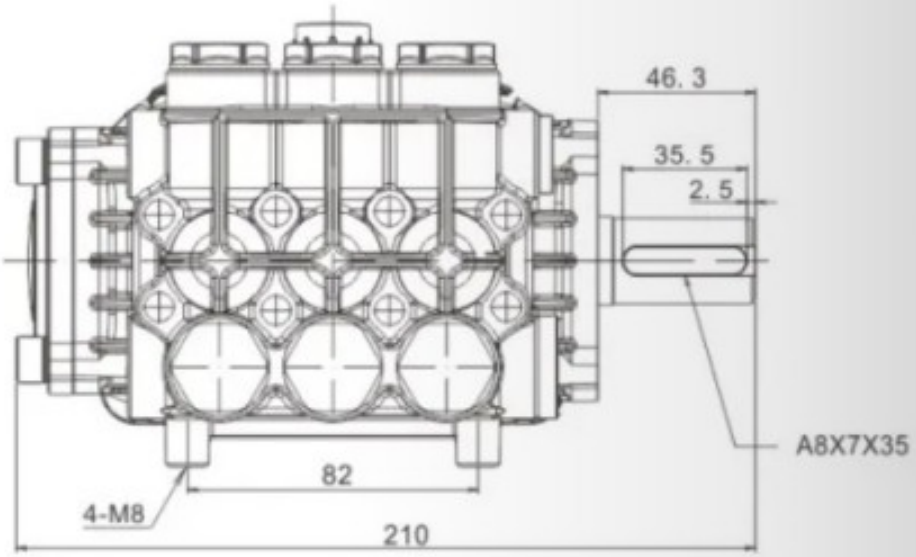
46. 3
35. 5
2. 5
A8X7X35
82
4-M8
210