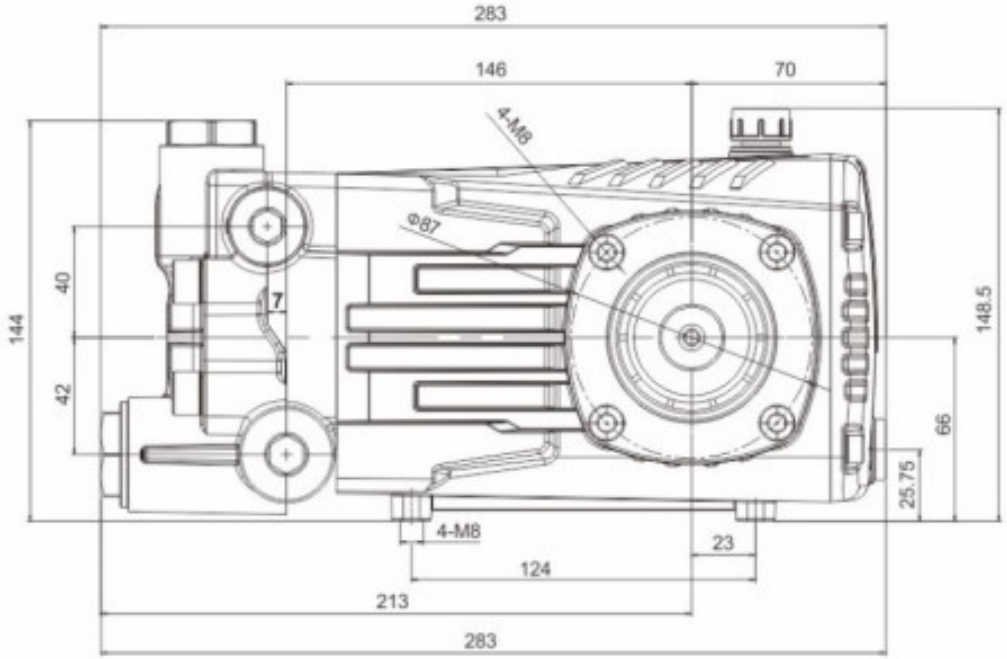
283
146
70
4-M8
Φ87
144
40
42
7
148.5
66
25.75
4-M8
23
124
213
283

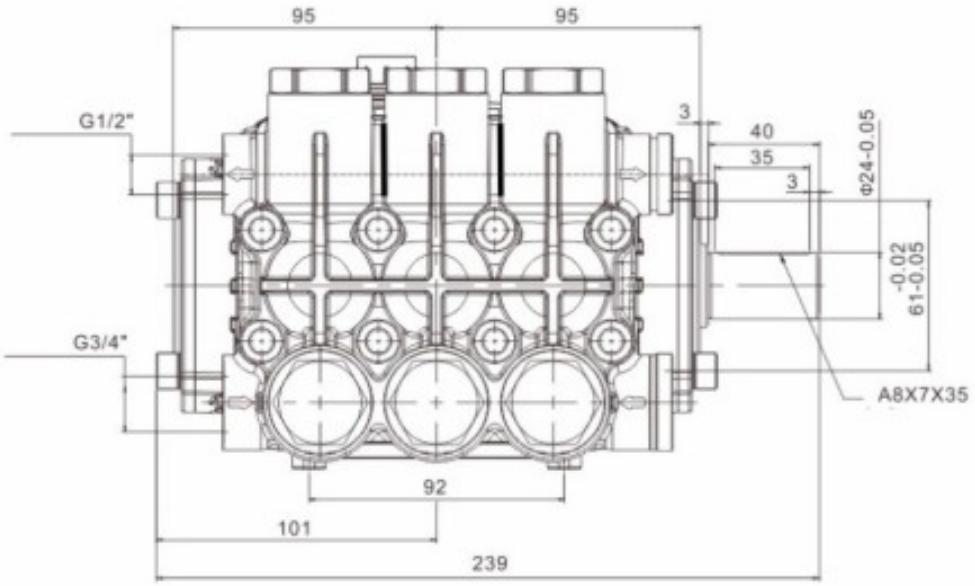
95
95
G1/2"
G3/4"
3
40
35
3
Φ24-0.05
-0.02
61-0.05
A8X7X35
92
101
239