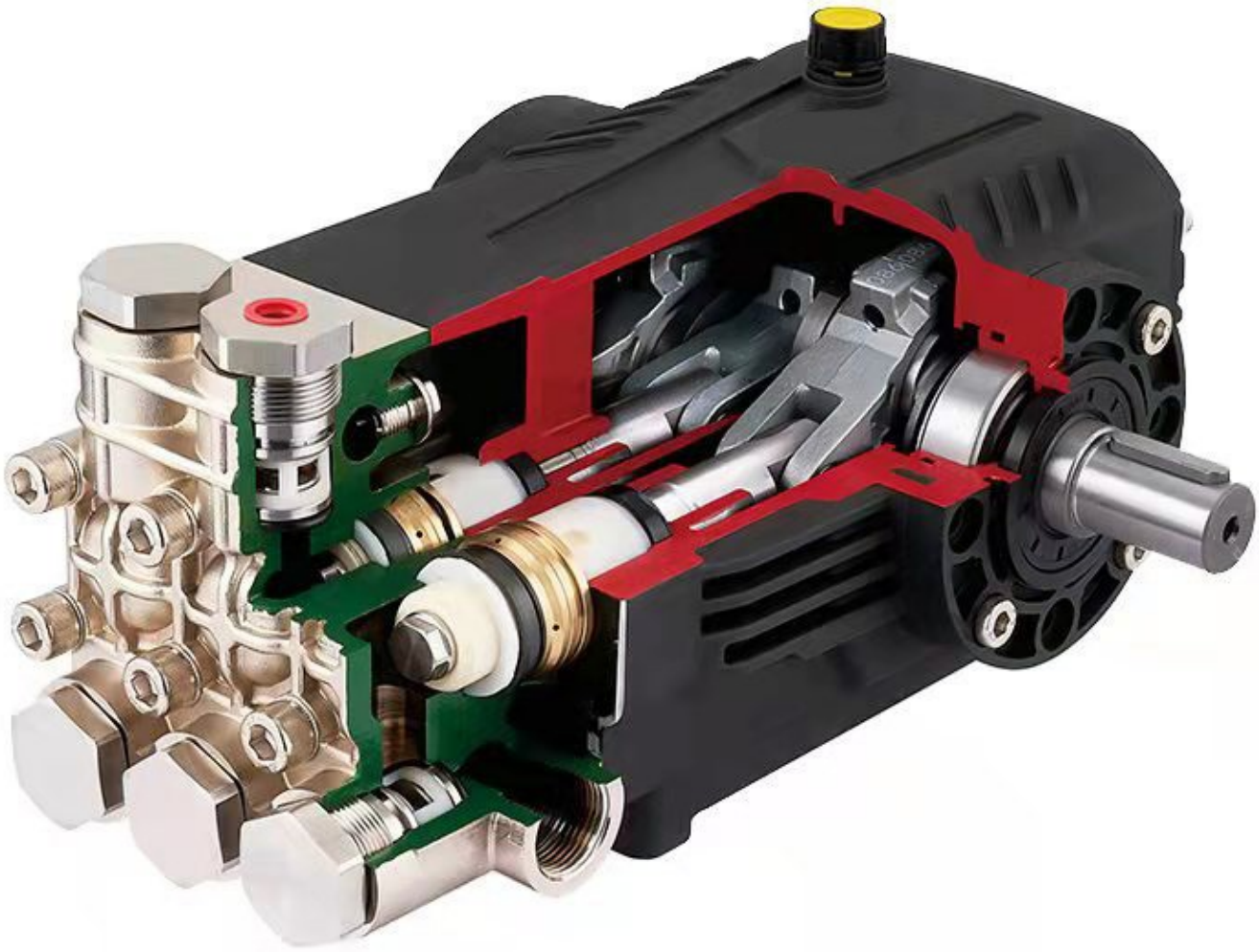

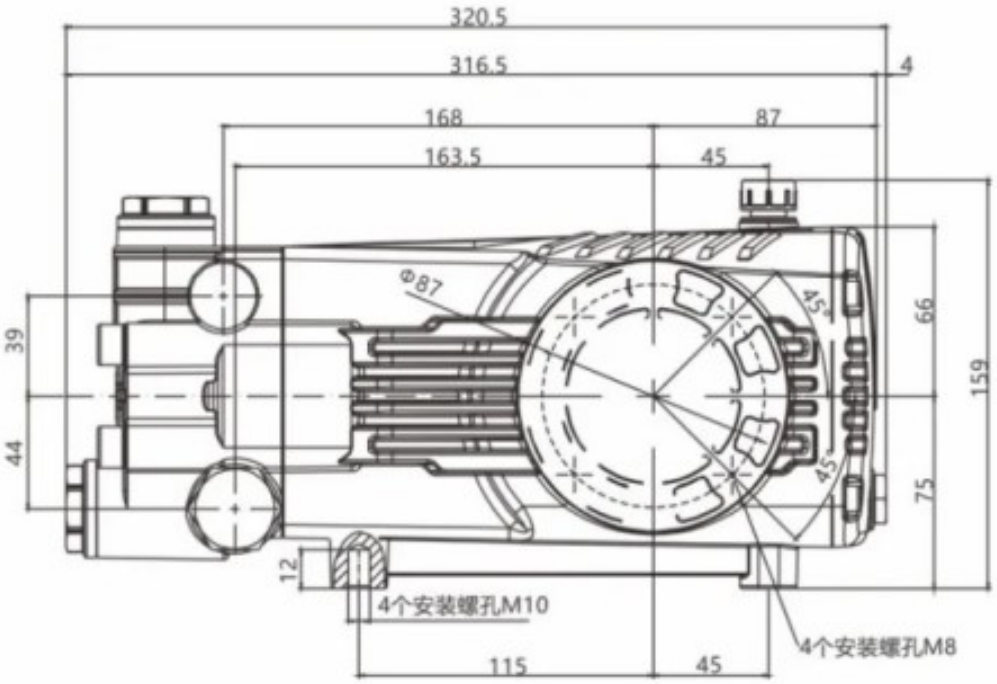
320.5
316.5
4
168
87
163.5
45
Φ87
45°
45°
66
159
75
39
44
12
4个安装螺孔M10
4个安装螺孔M8
115
45

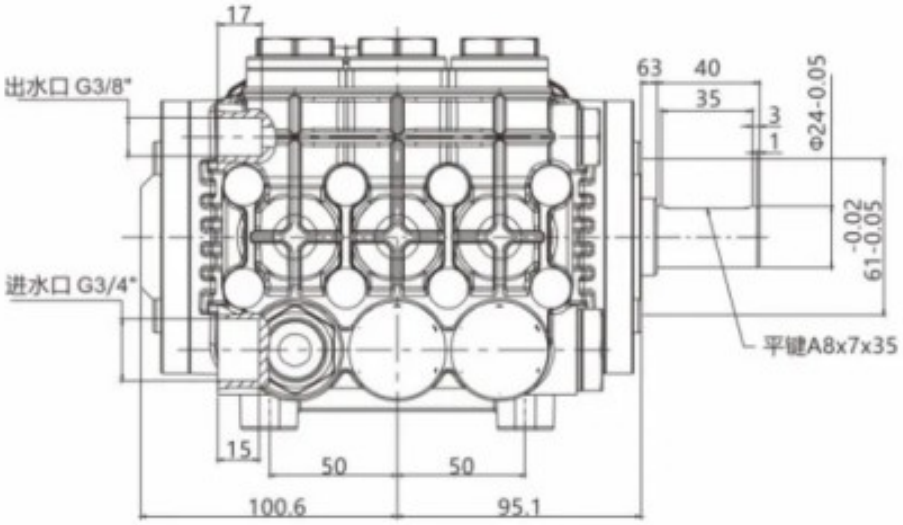
17
出水口 G3/8"
进水口 G3/4"
63
40
35
3
1
Φ24-0.05
-0.02
61-0.05
平键A8x7x35
15
50
50
100.6
95.1