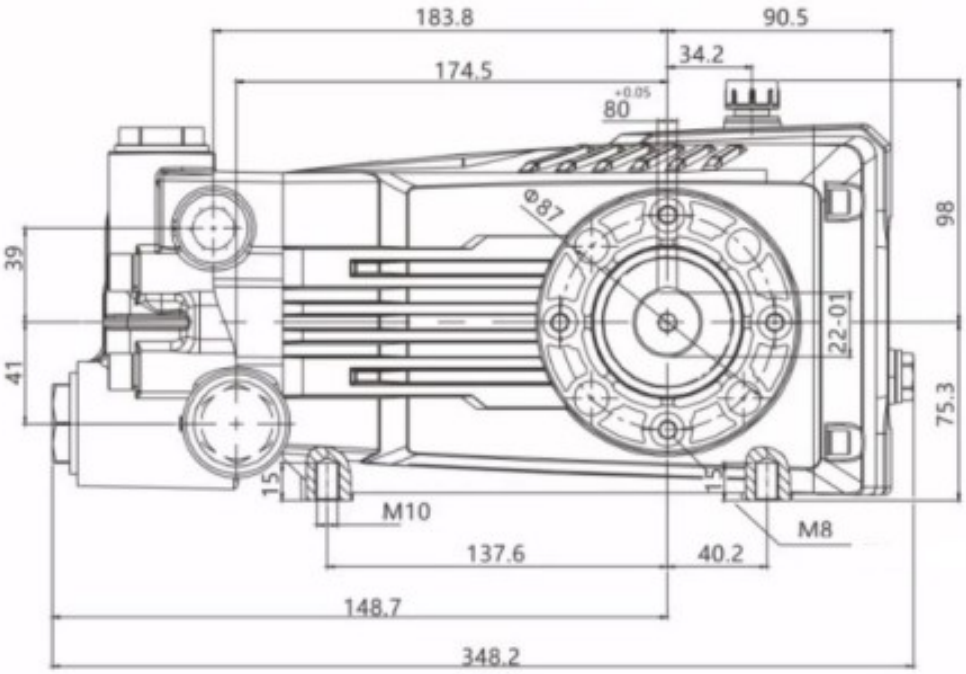
183.8
90.5
34.2
174.5
80 +0.05
Φ87
98
39
41
22-01
75.3
15
15
M10
M8
137.6
40.2
148.7
348.2

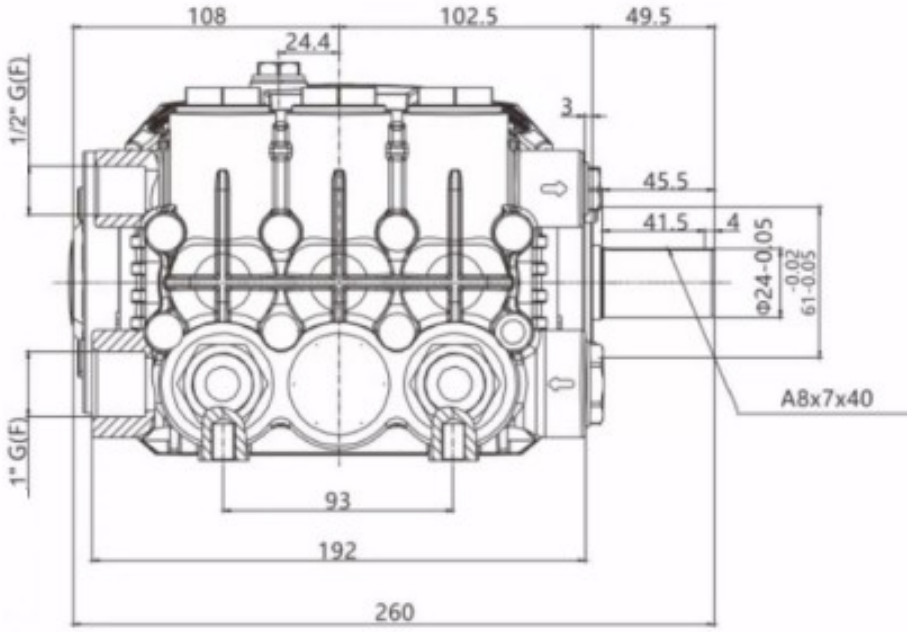
108
102.5
49.5
24.4
3
1/2" G(F)
45.5
41.5
4
Φ24-0.05 -0.02 61-0.05
A8x7x40
1" G(F)
93
192
260