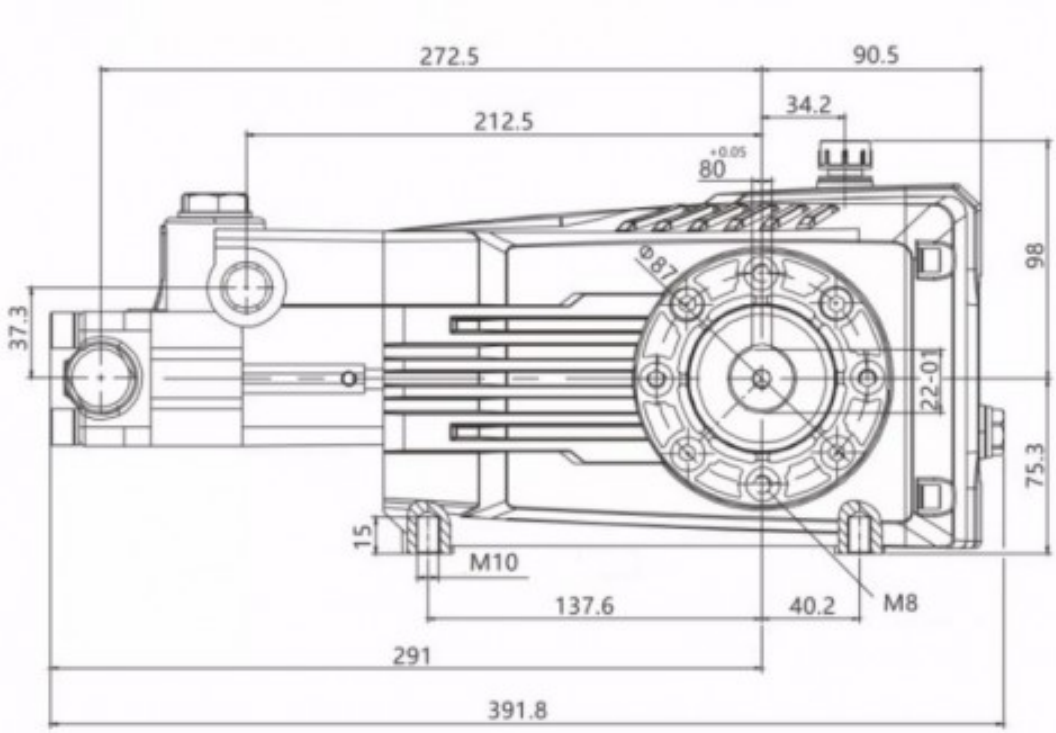
272.5
90.5
34.2
212.5
80 +0.05
98
37.3
Φ87
22-01
75.3
15
M10
137.6
40.2
M8
291
391.8

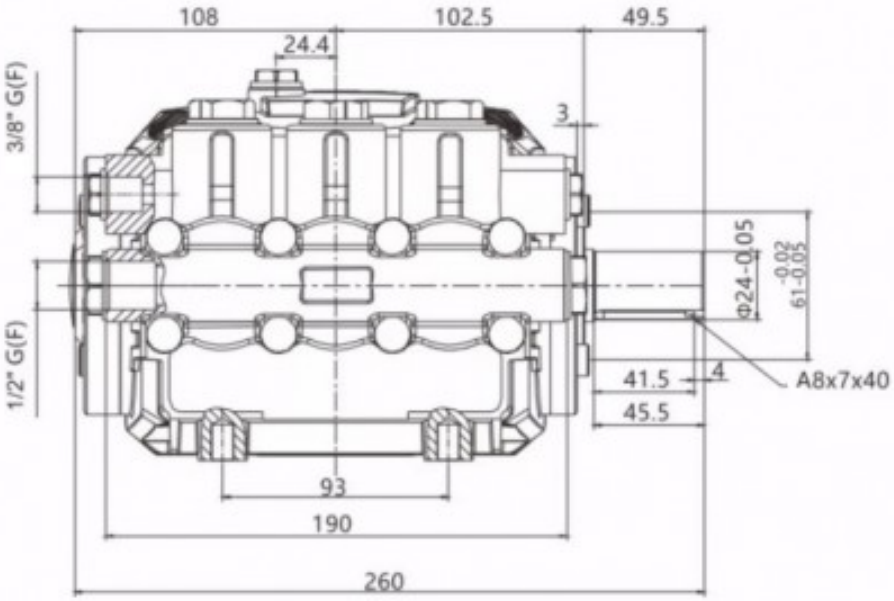
108
102.5
49.5
24.4
3
3/8" G(F)
1/2" G(F)
Φ24-0.05
61-0.02 -0.05
41.5
4
45.5
A8x7x40
93
190
260