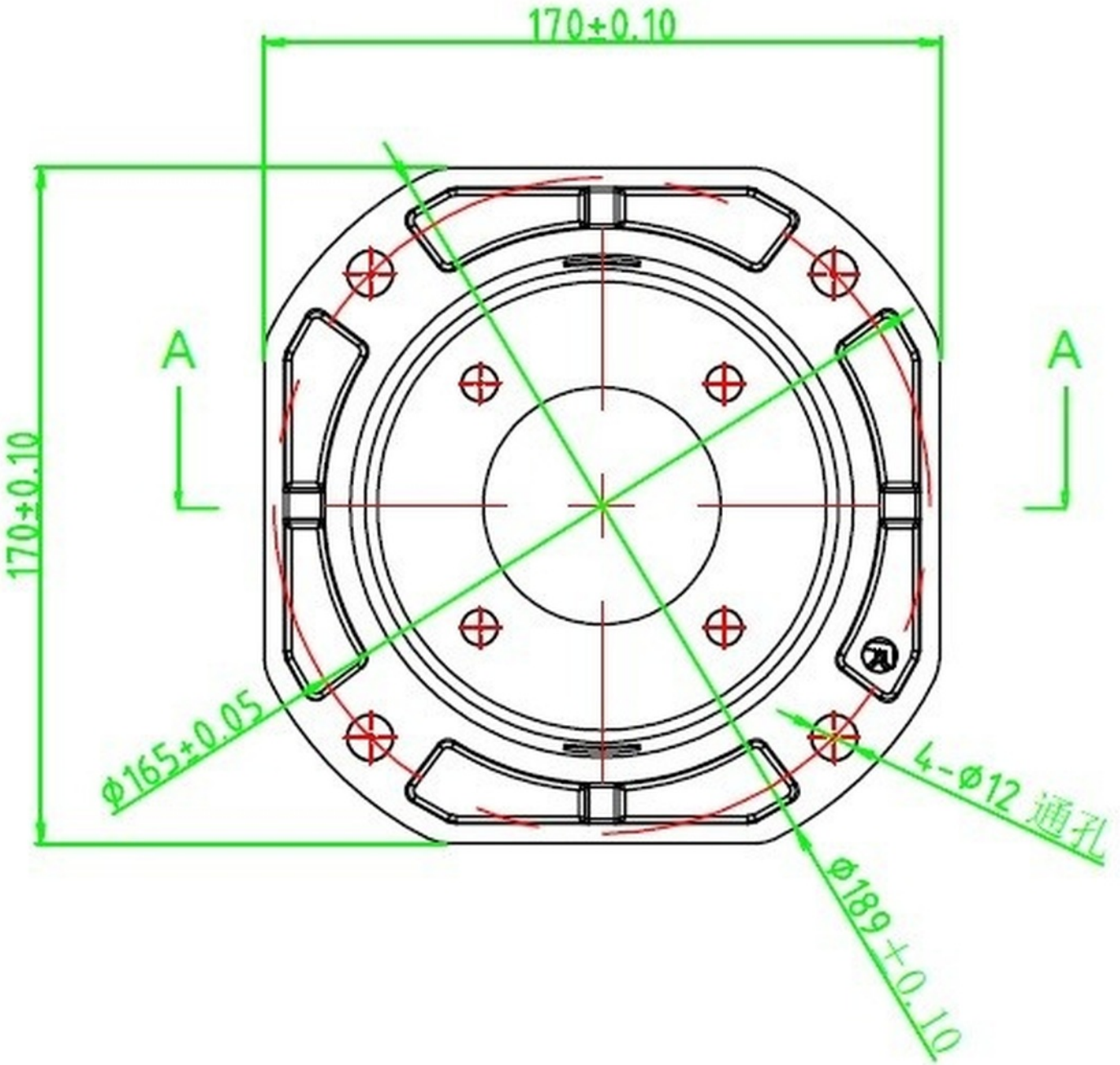
170±0.10
170±0.10
A
A
φ165±0.05
4-φ12 通孔
φ189±0.10

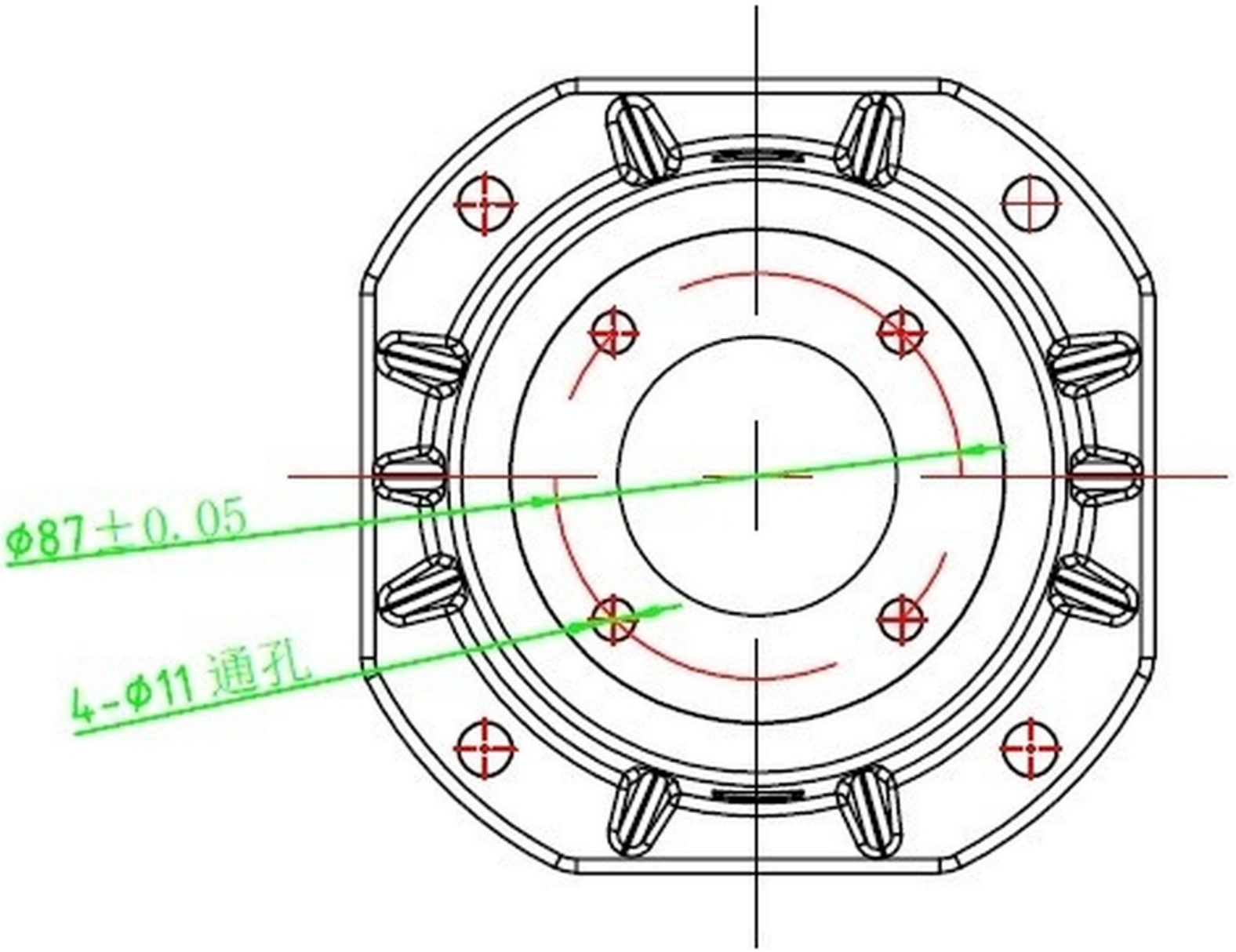
φ87±0.05
4-φ11 通孔

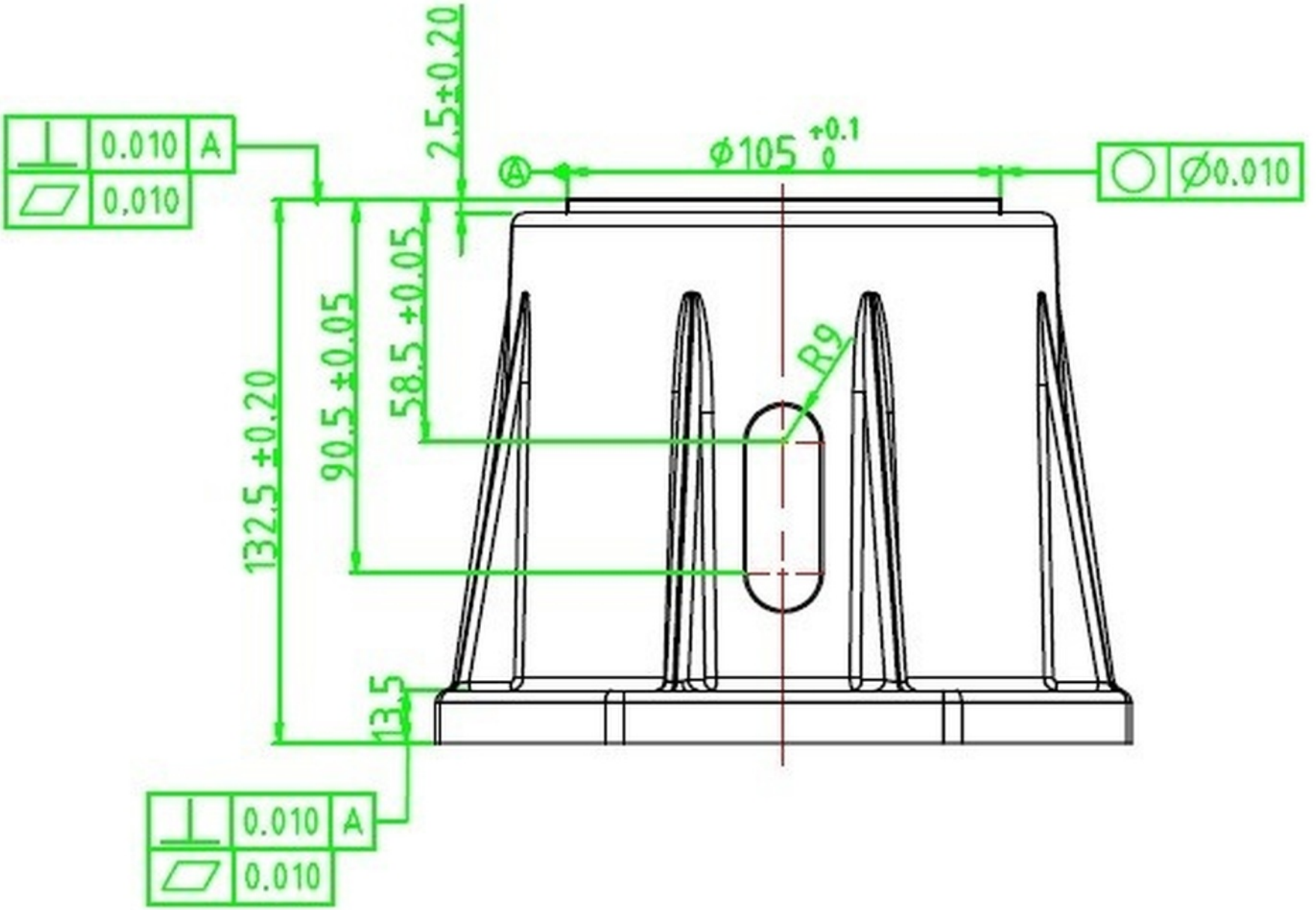
0.010 A
0,010
2,5±0,20
A
Ø105 +0.1 0
Ø0,010
R9
58,5 ±0,05
90,5 ±0,05
132,5 ±0,20
13,5
0.010 A
0.010

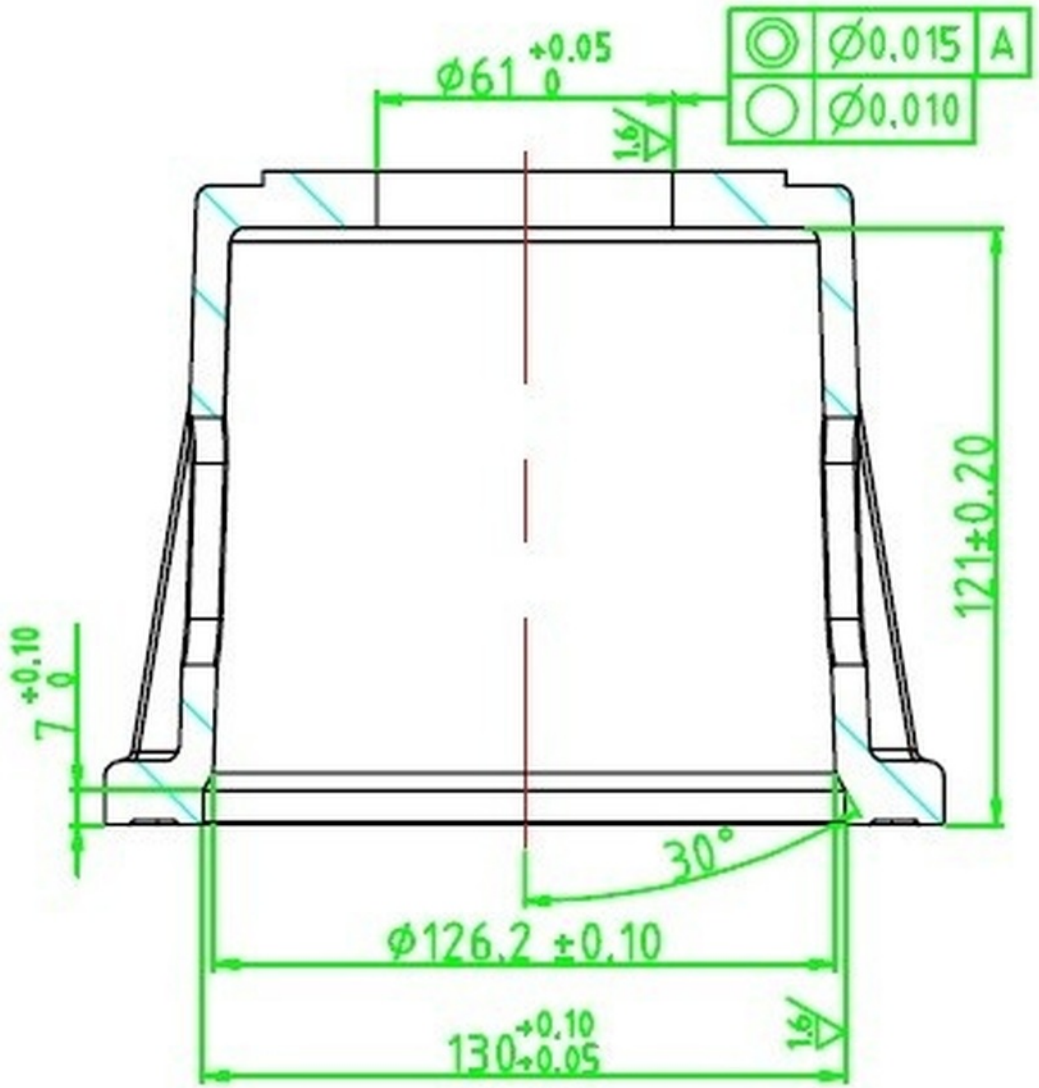
Ø61 +0.05 0
Ø0.015 A
Ø0.010
1.6
121±0.20
7 +0.10 0
30°
Ø126.2 ±0.10
130 +0.10 +0.05
1.6