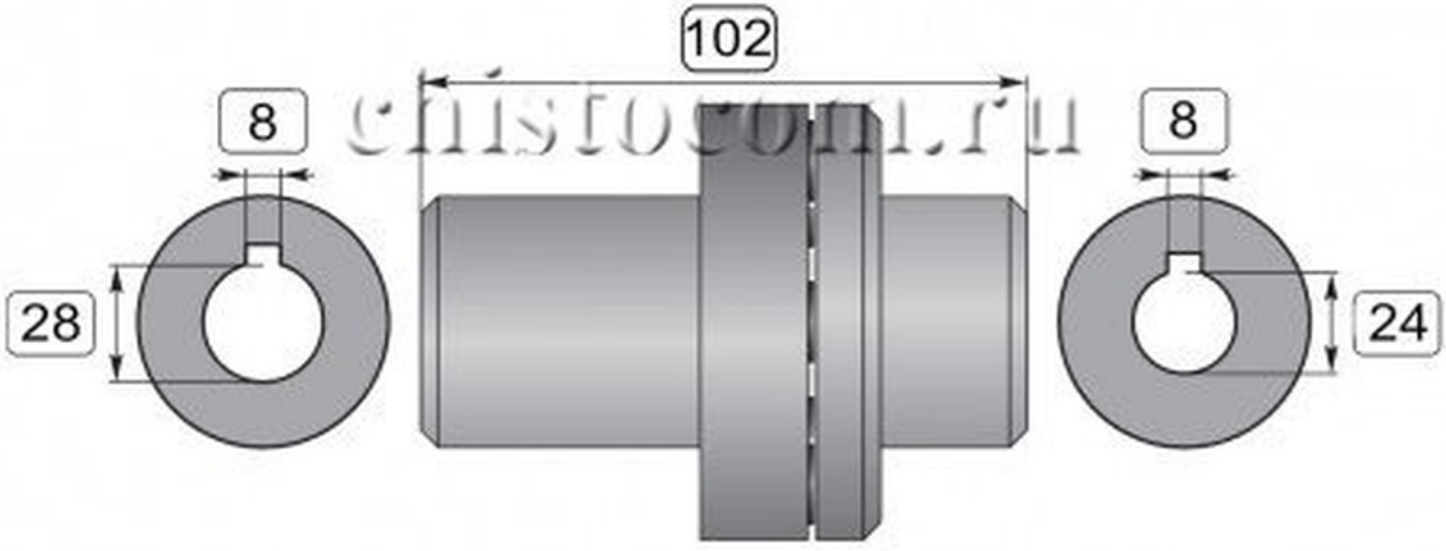
102
8
8
28
24