
75 MM

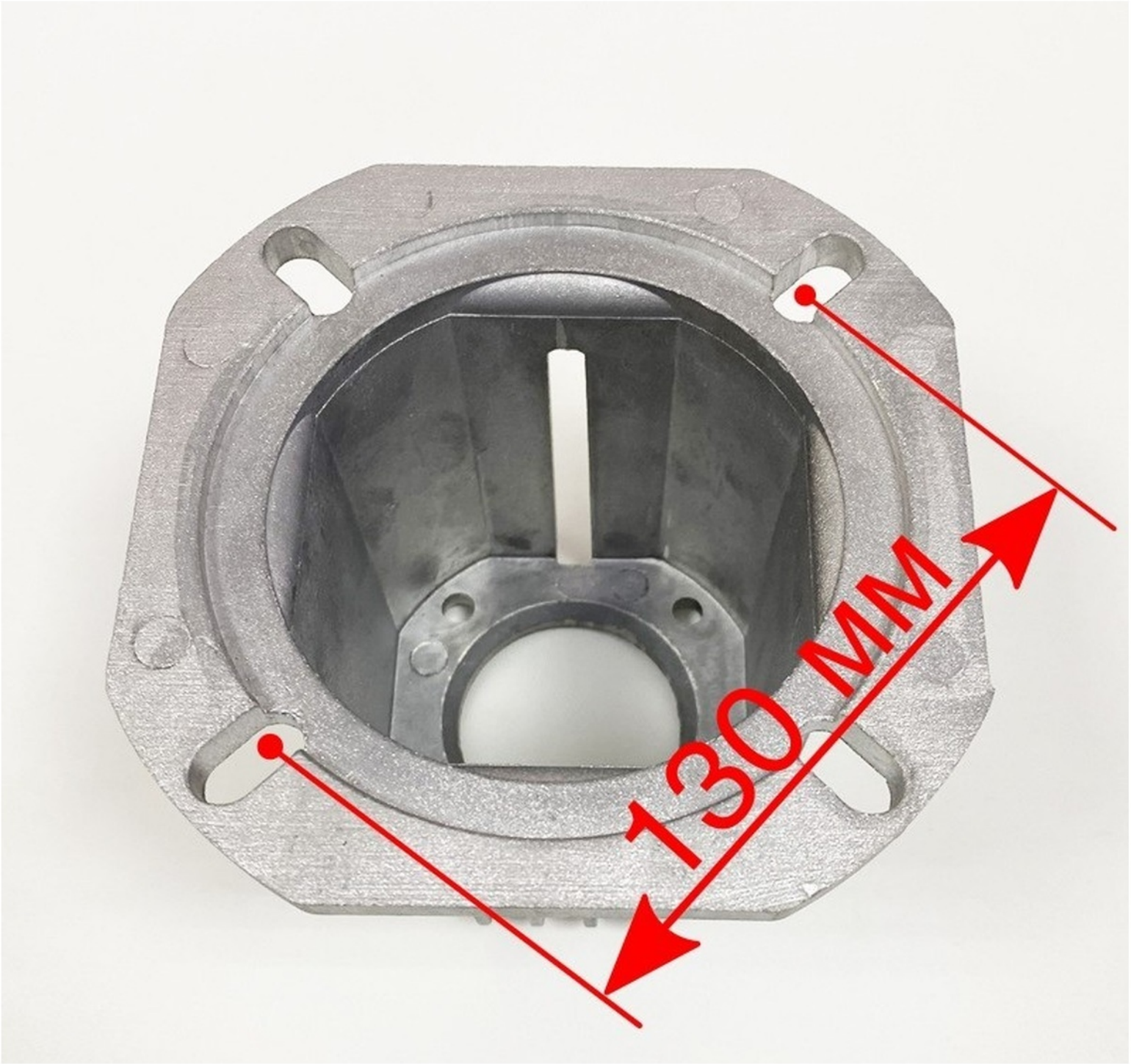
130 MM

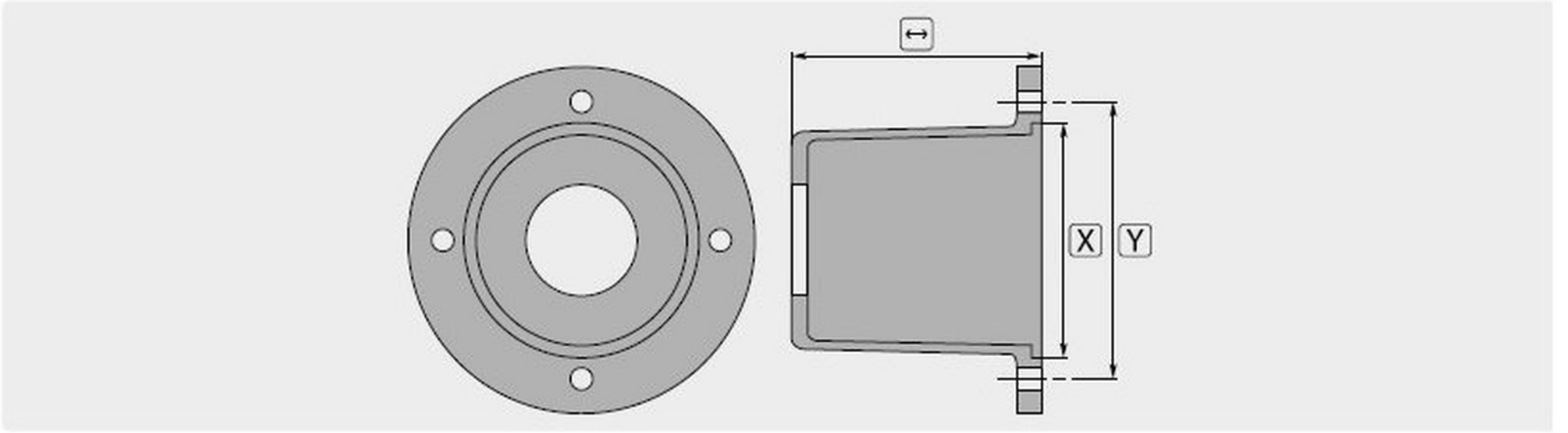

R+M Nr.	TYP	↔	X	Y	Фланец
100 009 10	ZF091	101	110	130	B3 - B14 (100)
100 015 10	ZF151	110	110	130	B3 - B14 (100-112)
100 004 40	ZF044	110	110	130	B3 - B14 (100-112)
100 013 20	ZF132	127	130	165	B3 - B14 (132)