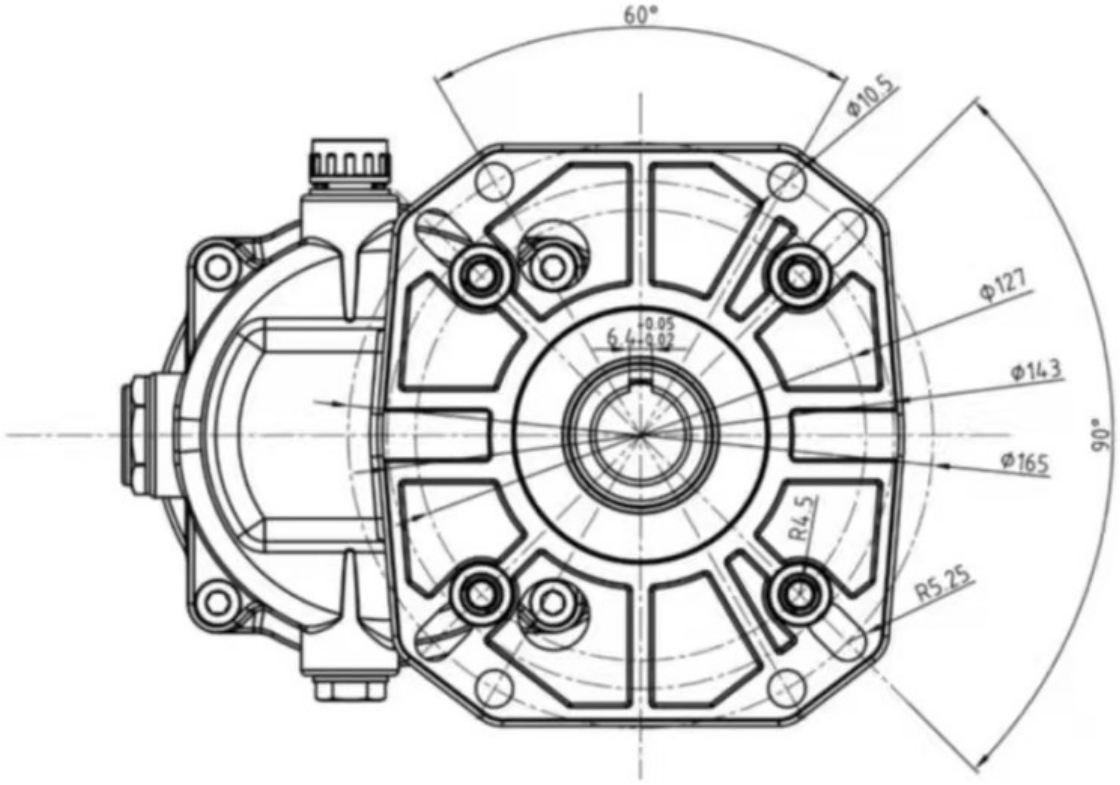
60°
Φ10.5
Φ127
Φ143
Φ165
90°
R4.5
R5.25

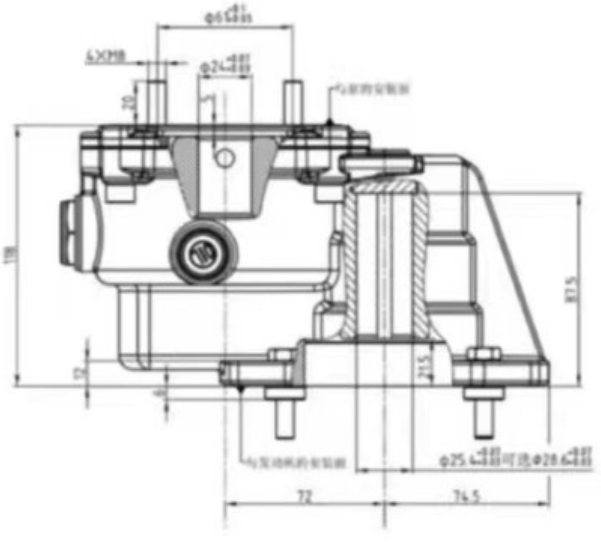
6XM8
118
72
74.5

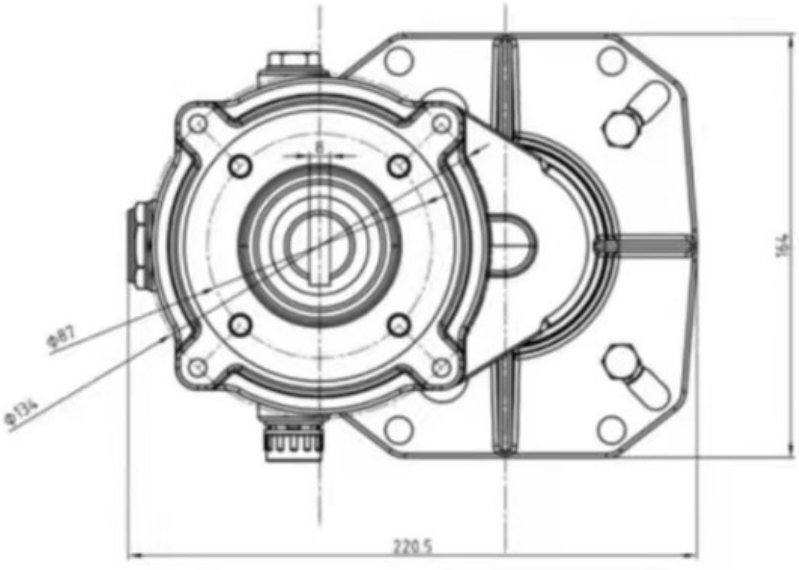
Φ87
Φ134
164
220.5


16CM
22CM
12CM